DVICED

DV520017 - MULTILINGUAL USER MANUAL

Select a language:

English → p. 2

Hungarian → p. 4

Arabic → p. 5

Bulgarian → p. 6

Croatian → p. 8

Czech → p. 9

French → p. 10

German → p. 12

Romanian → p. 14

Serbian → p. 15

Slovak → p. 16

Slovenian → p. 17

Spanish → p. 18

EN

DVICED

Anti-Blue Light Tempered Glass Screen Protector for iPhone 16

Product Description

- This edge-to-edge anti-blue light tempered glass screen protector for iPhone 16 offers comprehensive protection with blue light filtering capabilities, complete with an applicator for easy installation.

- Specifications
- Thickness: 0.33mm glass + 0.33mm AB glue
- Blue Light Blocking: ≥33% blocking rate
- Hardness: 9H
- Coverage: Full edge-to-edge coverage with silk print finish
- Features: Anti-blue light, Anti-fingerprint, Anti-scratch
- Coating: Plasma fingerprint oil
- Water Resistance: Initial water drop angle of 110 degrees
- Durability: Withstands 64G ball drop from 50cm for 3 times without breaking, 10 pass 8

- Package Contents
- 1 x Anti-Blue Light Tempered Glass Screen Protector
- 1 x Applicator
- 1 x Cleaning Kit (alcohol wipe, microfiber cloth, dust removal sticker)

Installation Instructions

- Thoroughly clean your hands.
- Power off your iPhone 16.
- Clean the screen using the provided alcohol wipe, then dry with the microfiber cloth.
- Use the dust removal sticker to remove any remaining particles.
- Align the applicator with your phone's screen.
- Remove the protective film from the screen protector.
- Carefully place the screen protector onto the applicator, ensuring proper alignment.
- Press down on the center of the applicator and slide your finger outwards to apply the screen protector.
- Once applied, remove the applicator carefully.
- If any bubbles remain, gently push them towards the edges using the microfiber cloth.

Anti-Blue Light Feature

- This screen protector filters out harmful blue light by ≥33%, helping to reduce eye strain and potentially improve sleep quality, especially during nighttime use.

Care and Maintenance

- Clean the screen protector regularly with a soft, lint-free cloth.
- Avoid using harsh chemicals or abrasive materials for cleaning.

Safety Precautions

- Keep out of reach of children.
- Do not bend or apply excessive pressure to the screen protector.
- In case of breakage, handle carefully to avoid injury from glass shards.

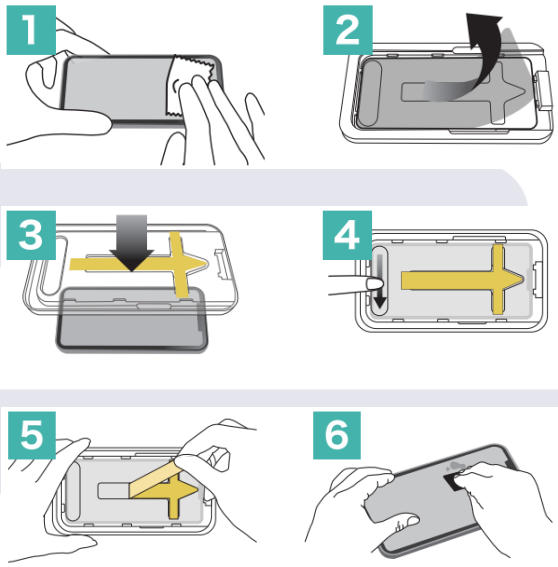

DVICED

iPhone 16 Edge to Edge Anti-Blue Light Edzett Üveg Képernyővédő

- Termék specifikációk:
- 0,33 mm vastag edzett üveg
- 0,33 mm AB ragasztó
- Kék fény szűrési arány: ≥33%
- 9H keménységű, anti-blue light védelem
- Teljes fedés, selyemnyomott
- Ujjlenyomatmentes és karcálló felület
- Plazma ujjlenyomat-olaj bevonat, kezdeti vízcseppszög: 110 fok
- Ütésállóság: 64 grammos golyó 50 cm-ről ejtve 3-szor nem töri össze, 10 próbából 8 sikeres

Felhelyezési útmutató:

1. Tisztítsa meg alaposan az iPhone képernyőjét a mellékelt tisztítókendővel.
2. Használja a poreltávolító matricát a maradék por és szennyeződések eltávolításához.
3. Vegye elő a mellékelt applikátort.
4. Távolítsa el a védőfóliát az üveg hátoldaláról.
5. Helyezze az üveget az applikátorba úgy, hogy a ragasztós oldal lefelé nézzen.
6. Igazítsa az applikátort az iPhone felső széléhez, ügyelve a pontos illeszkedésre.
7. Nyomja le finoman az applikátort, és csúsztassa végig a képernyőn felülről lefelé.
8. Az applikátor eltávolítása után simítsa ki az esetleges légbuborékokat a mellékelt simítólappal a képernyő közepétől a szélek felé haladva.
9. Végül távolítsa el a védőfóliát az üveg felső oldaláról.

Figyelmeztetések:

- A felhelyezést por- és szöszmentes környezetben végezze.
- Ne érintse meg az üveg ragasztós oldalát.
- Ha a felhelyezés során hiba történik, ne próbálja meg újra felhasználni az üveget.
- Az optimális tapadás érdekében a telefont a felhelyezés után 24 óráig ne használja.

Kérjük, őrizze meg ezt az útmutatót későbbi használatra.

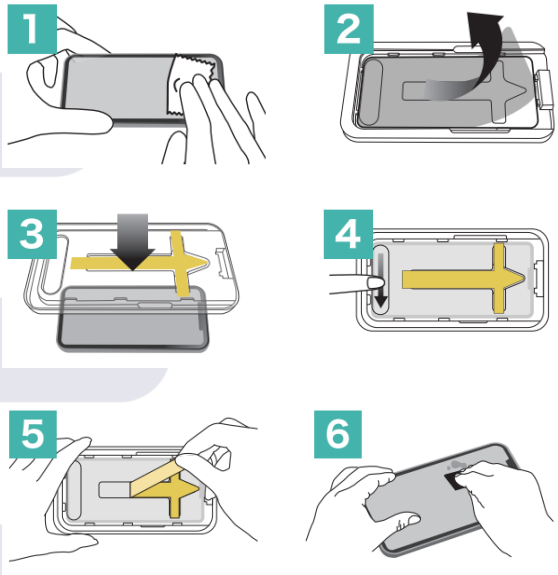

دليل استخدام واقي الشاشة الزجاجي المقوى Edge to Edge Anti-Blue Light لآيفون 16

مواصفات المنتج:

- زجاج مقوى بسماكة 0.33 ملم
- بسماكة 0.33 ملم AB لاصق
- معدل حجب الضوء الأزرق ≥33%
- مضاد للضوء الأزرق، H صلابة 9
- تغطية كاملة، طباعة حريرية
- مضاد لبصمات الأصابع والخدوش
- طلاء بلازما مضاد للزيوت، زاوية قطرة الماء الأولية 110 درجة
- مقاومة للصدمات: كرة وزنها 64 جرام تسقط من ارتفاع 50 سم 3 مرات دون كسر، 8 نجاحات من 10 محاولات

تعليمات التركيب:

1. نظف شاشة الآيفون جيدًا باستخدام قطعة القماش المرفقة.
2. استخدم الملصق المزيل للغبار لإزالة أي غبار أو أوساخ متبقية.
3. أخرج أداة التركيب المرفقة.
4. قم بإزالة الطبقة الواقية من الجانب الخلفي للزجاج.
5. ضع الزجاج في أداة التركيب بحيث يكون الجانب اللاصق لأسفل.
6. قم بمحاذاة أداة التركيب مع الحافة العلوية للآيفون، مع الحرص على المحاذاة الدقيقة.
7. اضغط برفق على أداة التركيب وحركها لأسفل على طول الشاشة.
8. بعد إزالة أداة التركيب، استخدم أداة التنعيم المرفقة لإزالة أي فقاعات هواء، بدءًا من وسط الشاشة والتحرك نحو الحواف.
9. أخيرًا، قم بإزالة الطبقة الواقية من الجانب العلوي للزجاج.

تحذيرات:

- قم بالتركيب في بيئة خالية من الغبار والوبر.
- لا تلمس الجانب اللاصق من الزجاج.
- إذا حدث خطأ أثناء التركيب، لا تحاول إعادة استخدام الزجاج.
- للحصول على أفضل التصاق، لا تستخدم الهاتف لمدة 24 ساعة بعد التركيب.

يرجى الاحتفاظ بهذا الدليل للرجوع إليه في المستقبل.

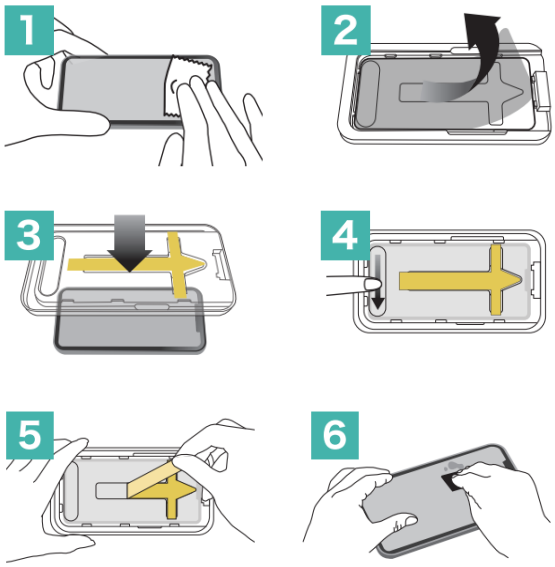

DVICED

Ръководство за употреба на Edge to Edge Anti-Blue Light закалено стъкло за защита на екрана на iPhone 16

Спецификации на продукта:

- Закалено стъкло с дебелина 0,33 мм
- AB лепило с дебелина 0,33 мм
- Степен на блокиране на синята светлина ≥33%
- Твърдост 9H, защита от синя светлина
- Пълно покритие, копринен печат
- Устойчиво на пръстови отпечатъци и драскотини
- Плазмено маслено покритие против отпечатъци, начален ъгъл на водната капка 110 градуса
- Устойчивост на удар: 64-грамова топка, пусната от 50 см 3 пъти без счупване, 8 успешни от 10 опита

Инструкции за поставяне:

1. Почистете старателно екрана на iPhone с предоставената кърпичка за почистване.
2. Използвайте лепенката за премахване на прах, за да отстраните останалия прах и замърсявания.
3. Извадете предоставения апликатор.
4. Отстранете защитното фолио от задната страна на стъклото.
5. Поставете стъклото в апликатора с лепилната страна надолу.
6. Подравнете апликатора с горния ръб на iPhone, като осигурите прецизно подравняване.
7. Внимателно натиснете апликатора и го плъзнете надолу по екрана.
8. След като отстраните апликатора, изгладете всички въздушни мехурчета с предоставената шпатула, като започнете от центъра на екрана към краищата.
9. Накрая отстранете защитното фолио от горната страна на стъклото.

Предупреждения:

- Извършвайте поставянето в среда без прах и влакна.
- Не докосвайте лепилната страна на стъклото.
- Ако възникне грешка по време на поставянето, не се опитвайте да използвате стъклото повторно.
- За оптимално залепване, не използвайте телефона в продължение на 24 часа след поставянето.

Моля, запазете това ръководство за бъдещи справки.

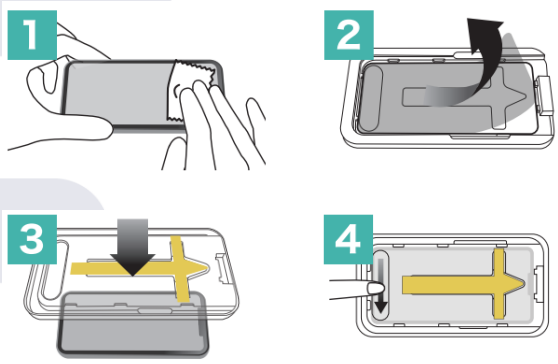

DVICED

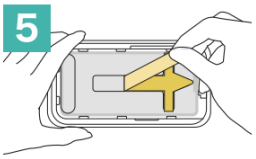

DVICED

Priručnik za Edge to Edge Anti-Blue Light kaljeno staklenu zaštitu za zaslon iPhonea 16

Specifikacije proizvoda:

- 0,33 mm debelo kaljeno staklo
- 0,33 mm AB ljepilo
- Stopa blokiranja plavog svjetla ≥33%
- Tvrdoća 9H, anti-blue light zaštita
- Potpuna pokrivenost, svileni tisak
- Otporno na otiske prstiju i ogrebotine
- Plazma premaz protiv otisaka prstiju, početni kut vodene kapljice 110 stupnjeva
- Otpornost na udarce: kugla od 64g ispuštena s 50 cm 3 puta bez lomljenja, 8 uspješnih od 10 pokušaja

Upute za postavljanje:

1. Temeljito očistite zaslon iPhonea priloženom krpicom za čišćenje.
2. Koristite naljepnicu za uklanjanje prašine kako biste uklonili preostalu prašinu i nečistoće.
3. Uzmite priloženi aplikator.
4. Uklonite zaštitnu foliju s poleđine stakla.
5. Postavite staklo u aplikator s ljepljivom stranom prema dolje.
6. Poravnajte aplikator s gornjim rubom iPhonea, pazeći na precizno poravnanje.
7. Nježno pritisnite aplikator i kliznite ga prema dolje duž zaslona.
8. Nakon uklanjanja aplikatora, izravnajte sve mjehuriće zraka priloženom lopaticom za zaglađivanje, počevši od sredine zaslona prema rubovima.
9. Na kraju uklonite zaštitnu foliju s gornje strane stakla.

Upozorenja:

- Postavljanje izvodite u okruženju bez prašine i dlačica.
- Ne dodirujte ljepljivu stranu stakla.
- Ako dođe do pogreške tijekom postavljanja, ne pokušavajte ponovno koristiti staklo.
- Za optimalno prianjanje, ne koristite telefon 24 sata nakon postavljanja.

Molimo sačuvajte ovaj priručnik za buduću upotrebu.

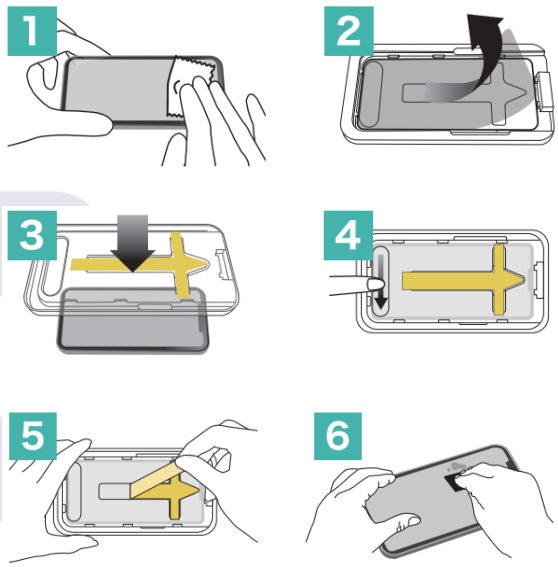

CZ

DVICED

Návod k použití Edge to Edge Anti-Blue Light tvrzeného skla pro ochranu displeje iPhone 16

Specifikace produktu:

- Tvrzené sklo o tloušťce 0,33 mm
- AB lepidlo o tloušťce 0,33 mm
- Míra blokování modrého světla ≥33%
- Tvrdost 9H, ochrana proti modrému světlu
- Plné pokrytí, hedvábný potisk
- Odolné proti otiskům prstů a škrábancům
- Plazmový olejový nátěr proti otiskům prstů, počáteční úhel vodní kapky 110 stupňů
- Odolnost proti nárazům: 64g kulička puštěná z 50 cm 3krát bez rozbití, 8 úspěšných z 10 pokusů

Návod k aplikaci:

1. Důkladně očistěte displej iPhonu přiloženým čisticím hadříkem.
2. Použijte nálepku na odstranění prachu k odstranění zbývajícího prachu a nečistot.
3. Vyjměte přiložený aplikátor.
4. Odstraňte ochrannou fólii ze zadní strany skla.
5. Umístěte sklo do aplikátoru lepicí stranou dolů.
6. Zarovnejte aplikátor s horním okrajem iPhonu, dbejte na přesné zarovnání.
7. Jemně přitlačte aplikátor a posuňte ho dolů po displeji.
8. Po odstranění aplikátoru vyhlaďte všechny vzduchové bubliny přiloženou stěrkou, začněte od středu displeje směrem k okrajům.
9. Nakonec odstraňte ochrannou fólii z horní strany skla.

Upozornění:

- Aplikaci provádějte v prostředí bez prachu a chlupů.
- Nedotýkejte se lepicí strany skla.
- Pokud během aplikace dojde k chybě, nepokoušejte se sklo znovu použít.
- Pro optimální přilnutí nepoužívejte telefon 24 hodin po aplikaci.

Tento návod si prosím uschovejte pro budoucí použití.

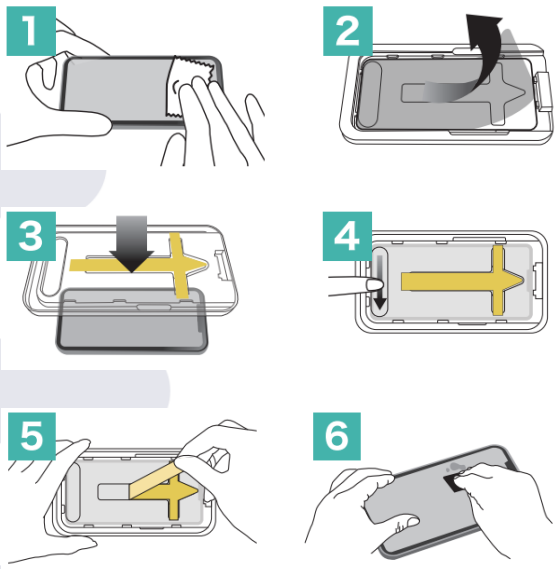

DVICED

Manuel d'utilisation du protecteur d'écran en verre trempé Edge to Edge Anti-Blue Light pour iPhone 16

Spécifications du produit :

- Verre trempé de 0,33 mm d'épaisseur
- Colle AB de 0,33 mm d'épaisseur
- Taux de blocage de la lumière bleue ≥33%
- Dureté 9H, protection anti-lumière bleue
- Couverture intégrale, sérigraphie
- Anti-empreintes digitales, anti-rayures
- Revêtement plasma anti-traces de doigts, angle initial de la goutte d'eau 110 degrés
- Résistance aux chocs : bille de 64g lâchée de 50 cm 3 fois sans se briser, 8 réussites sur 10 essais

Instructions d'application :

1. Nettoyez soigneusement l'écran de l'iPhone avec le chiffon de nettoyage fourni.
2. Utilisez l'autocollant anti-poussière pour éliminer toute poussière ou saleté restante.
3. Sortez l'applicateur fourni.
4. Retirez le film protecteur du dos du verre.
5. Placez le verre dans l'applicateur, face adhésive vers le bas.
6. Alignez l'applicateur avec le bord supérieur de l'iPhone, en veillant à un alignement précis.
7. Appuyez doucement sur l'applicateur et faites-le glisser vers le bas le long de l'écran.
8. Après avoir retiré l'applicateur, lissez toutes les bulles d'air avec la raclette fournie, en partant du centre de l'écran vers les bords.
9. Enfin, retirez le film protecteur de la face supérieure du verre.

Avertissements :

- Effectuez l'application dans un environnement sans poussière ni peluches.
- Ne touchez pas le côté adhésif du verre.
- En cas d'erreur lors de l'application, n'essayez pas de réutiliser le verre.
- Pour une adhérence optimale, n'utilisez pas le téléphone pendant 24 heures après l'application.

Veuillez conserver ce manuel pour référence future.

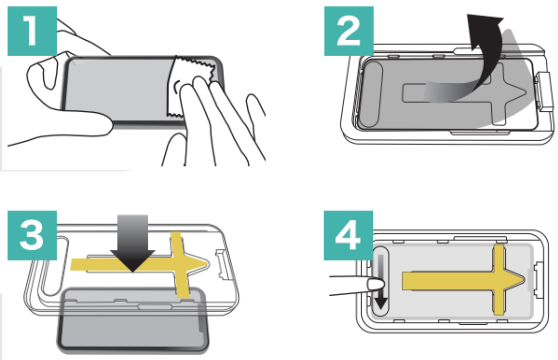

DVICED

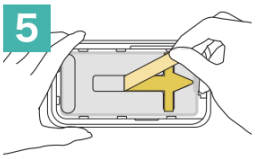

DVICED

Bedienungsanleitung für Edge to Edge Anti-Blue Light Hartglas-Displayschutz für iPhone 16

Produktspezifikationen:

- 0,33 mm dickes gehärtetes Glas
- 0,33 mm AB-Kleber
- Blaulicht-Blockierungsrate ≥33%
- 9H Härte, Anti-Blue Light Schutz
- Vollständige Abdeckung, Siebdruck
- Fingerabdruck- und kratzresistent
- Plasma-Fingerabdruck-Ölbeschichtung, anfänglicher Wassertropfenwinkel 110 Grad
- Stoßfestigkeit: 64g Ball aus 50 cm 3-mal fallen gelassen ohne zu brechen, 8 von 10 Versuchen erfolgreich

Installationsanleitung:

1. Reinigen Sie den iPhone-Bildschirm gründlich mit dem mitgelieferten Reinigungstuch.
2. Verwenden Sie den Staubentferner-Aufkleber, um verbleibenden Staub und Schmutz zu entfernen.
3. Nehmen Sie den mitgelieferten Applikator heraus.
4. Entfernen Sie die Schutzfolie von der Rückseite des Glases.
5. Legen Sie das Glas mit der Klebefläche nach unten in den Applikator.
6. Richten Sie den Applikator am oberen Rand des iPhones aus und achten Sie auf eine präzise Ausrichtung.
7. Drücken Sie den Applikator sanft an und schieben Sie ihn den Bildschirm hinunter.
8. Nachdem Sie den Applikator entfernt haben, glätten Sie alle Luftblasen mit dem mitgelieferten Rakel, beginnend von der Mitte des Bildschirms zu den Rändern hin.
9. Entfernen Sie zum Schluss die Schutzfolie von der Oberseite des Glases.

Warnhinweise:

- Führen Sie die Installation in einer staub- und fusselfreien Umgebung durch.
- Berühren Sie nicht die Klebefläche des Glases.
- Bei einem Fehler während der Installation versuchen Sie nicht, das Glas wiederzuverwenden.
- Für optimale Haftung verwenden Sie das Telefon 24 Stunden nach der Installation nicht.

Bitte bewahren Sie diese Anleitung für zukünftige Referenzen auf.

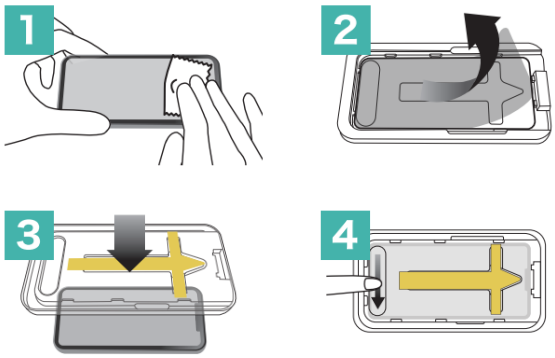

DVICED

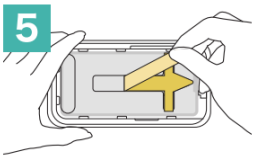

RO

DVICED

Manual de utilizare pentru protecția de ecran din sticlă călită Edge to Edge Anti-Blue Light pentru iPhone 16

Specificațiile produsului:

- Sticlă călită cu grosime de 0,33 mm
- Adeziv AB cu grosime de 0,33 mm
- Rata de blocare a luminii albastre ≥33%
- Duritate 9H, protecție anti-lumină albastră
- Acoperire completă, serigrafie
- Rezistent la amprente și zgârieturi
- Acoperire cu plasmă anti-amprentă, unghi inițial al picăturii de apă 110 grade
- Rezistență la impact: bilă de 64g scăpată de la 50 cm de 3 ori fără a se sparge, 8 reușite din 10 încercări

Instrucțiuni de aplicare:

1. Curățați temeinic ecranul iPhone-ului cu laveta de curățare furnizată.
2. Utilizați autocolantul de îndepărtare a prafului pentru a elimina orice urmă de praf și murdărie rămasă.
3. Scoateți aplicatorul furnizat.
4. Îndepărtați folia de protecție de pe spatele sticlei.
5. Așezați sticla în aplicator cu partea adezivă în jos.
6. Aliniați aplicatorul cu marginea superioară a iPhone-ului, asigurând o aliniere precisă.
7. Apăsați ușor aplicatorul și glisați-l în jos de-a lungul ecranului.
8. După îndepărtarea aplicatorului, neteziți orice bule de aer cu racleta furnizată, începând din centrul ecranului către margini.
9. În final, îndepărtați folia de protecție de pe partea superioară a sticlei.

Avertismente:

- Efectuați aplicarea într-un mediu fără praf și scame.
- Nu atingeți partea adezivă a sticlei.
- Dacă apare o eroare în timpul aplicării, nu încercați să reutilizați sticla.
- Pentru o aderență optimă, nu utilizați telefonul timp de 24 de ore după aplicare.

Vă rugăm să păstrați acest manual pentru referințe viitoare.

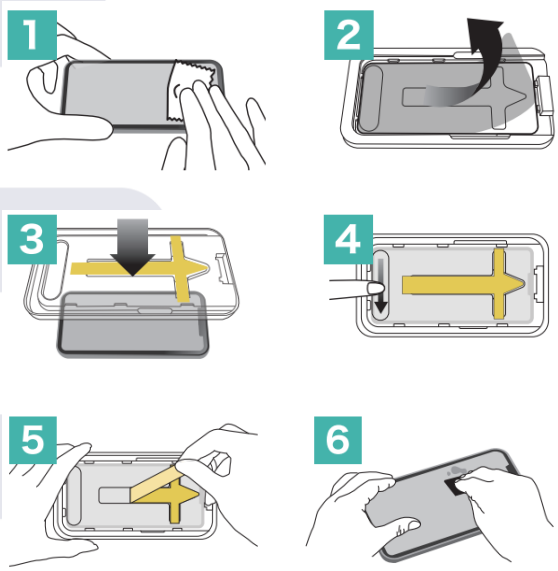

DVICED

Uputstvo za upotrebu Edge to Edge Anti-Blue Light kaljenog stakla za zaštitu ekrana iPhone 16

Specifikacije proizvoda:

- Kaljeno staklo debljine 0,33 mm
- AB lepak debljine 0,33 mm
- Stopa blokiranja plave svetlosti ≥33%
- Tvrdoća 9H, zaštita od plave svetlosti
- Potpuna pokrivenost, svilena štampa
- Otporno na otiske prstiju i ogrebotine
- Plazma premaz protiv otisaka prstiju, početni ugao vodene kapi 110 stepeni
- Otpornost na udarce: kuglica od 64g ispuštena sa 50 cm 3 puta bez lomljenja, 8 uspešnih od 10 pokušaja

Uputstvo za postavljanje:

1. Temeljno očistite ekran iPhone-a priloženom krpicom za čišćenje.
2. Koristite nalepnicu za uklanjanje prašine kako biste uklonili preostalu prašinu i nečistoće.
3. Izvadite priloženi aplikator.
4. Uklonite zaštitnu foliju sa poleđine stakla.
5. Postavite staklo u aplikator sa lepljivom stranom nadole.
6. Poravnajte aplikator sa gornjom ivicom iPhone-a, vodeći računa o preciznom poravnanju.
7. Nežno pritisnite aplikator i kliznite ga nadole duž ekrana.
8. Nakon uklanjanja aplikatora, izgladite sve mehuriće vazduha priloženom alatkom za ravnanje, počevši od centra ekrana ka ivicama.
9. Na kraju uklonite zaštitnu foliju sa gornje strane stakla.

Upozorenja:

- Postavljanje vršite u okruženju bez prašine i dlačica.
- Ne dodirujte lepljivu stranu stakla.
- Ako dođe do greške tokom postavljanja, ne pokušavajte ponovo da koristite staklo.
- Za optimalno prianjanje, ne koristite telefon 24 sata nakon postavljanja.

Molimo vas da sačuvate ovo uputstvo za buduću upotrebu.

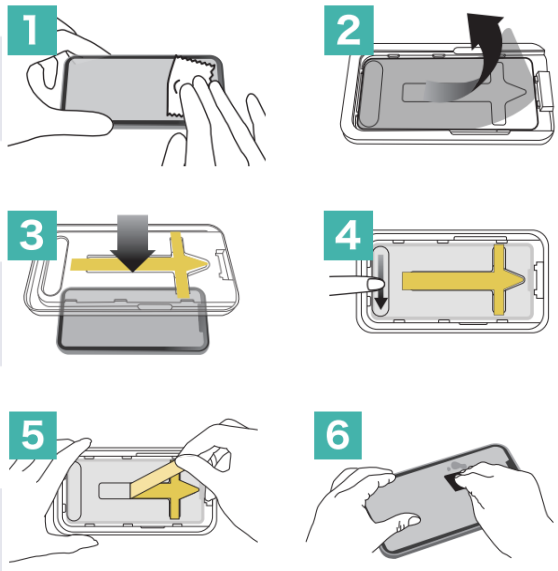

DVICED

Návod na použitie Edge to Edge Anti-Blue Light tvrdeného skla na ochranu displeja iPhone 16

Špecifikácie produktu:

- Tvrdené sklo s hrúbkou 0,33 mm
- AB lepidlo s hrúbkou 0,33 mm
- Miera blokovania modrého svetla ≥33%
- Tvrdosť 9H, ochrana proti modrému svetlu
- Plné pokrytie, hodvábna tlač
- Odolné proti odtlačkom prstov a škrabancom
- Plazmový olejový náter proti odtlačkom prstov, počiatočný uhol vodnej kvapky 110 stupňov
- Odolnosť proti nárazom: 64g guľôčka pustená z 50 cm 3-krát bez rozbitia, 8 úspešných z 10 pokusov

Návod na aplikáciu:

1. Dôkladne očistite displej iPhonu priloženou čistiacou handričkou.
2. Použite nálepku na odstránenie prachu na odstránenie zvyšného prachu a nečistôt.
3. Vyberte priložený aplikátor.
4. Odstráňte ochrannú fóliu zo zadnej strany skla.
5. Umiestnite sklo do aplikátora lepiacou stranou nadol.
6. Zarovnajte aplikátor s horným okrajom iPhonu, dbajte na presné zarovnanie.
7. Jemne pritlačte aplikátor a posuňte ho nadol po displeji.
8. Po odstránení aplikátora vyhlaďte všetky vzduchové bubliny priloženou stierkou, začnite od stredu displeja smerom k okrajom.
9. Nakoniec odstráňte ochrannú fóliu z hornej strany skla.

Upozornenia:

- Aplikáciu vykonávajte v prostredí bez prachu a chĺpkov.
- Nedotýkajte sa lepiacej strany skla.
- Ak počas aplikácie dôjde k chybe, nepokúšajte sa sklo znovu použiť.
- Pre optimálne priľnutie nepoužívajte telefón 24 hodín po aplikácii.

Tento návod si prosím uschovajte pre budúce použitie.

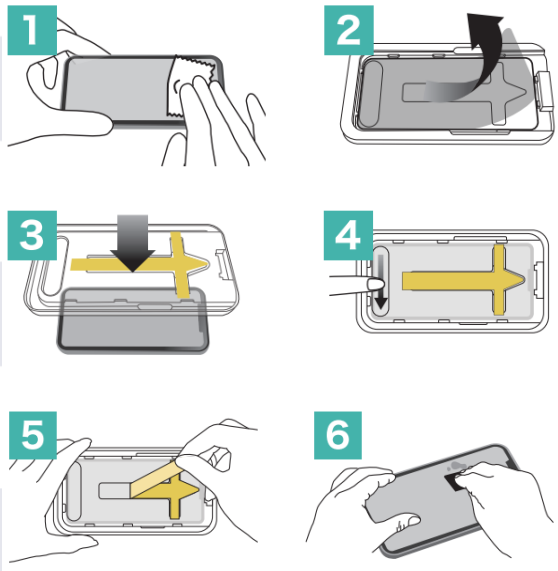

SLO

DVICED

Navodila za uporabo Edge to Edge Anti-Blue Light kaljenega stekla za zaščito zaslona iPhone 16

Specifikacije izdelka:

- 0,33 mm debelo kaljeno steklo
- 0,33 mm AB lepilo
- Stopnja blokiranja modre svetlobe ≥33%
- Trdota 9H, zaščita proti modri svetlobi
- Popolna pokritost, svileni tisk
- Odporno na prstne odtise in praske
- Plazemski premaz proti prstnim odtisom, začetni kot vodne kapljice 110 stopinj
- Odpornost na udarce: 64g kroglica spuščena s 50 cm 3-krat brez zloma, 8 uspešnih od 10 poskusov

Navodila za namestitev:

1. Temeljito očistite zaslon iPhona s priloženo čistilno krpico.
2. Uporabite nalepko za odstranjevanje prahu, da odstranite preostali prah in umazanijo.
3. Vzemite priloženi aplikator.
4. Odstranite zaščitno folijo z zadnje strani stekla.
5. Postavite steklo v aplikator z lepljivo stranjo navzdol.
6. Poravnajte aplikator z zgornjim robom iPhona, pazite na natančno poravnavo.
7. Nežno pritisnite aplikator in ga potisnite navzdol po zaslonu.
8. Po odstranitvi aplikatorja zgladite vse zračne mehurčke s priloženim pripomočkom za glajenje, začnite od sredine zaslona proti robovom.
9. Na koncu odstranite zaščitno folijo z zgornje strani stekla.

Opozorila:

- Namestitev izvajajte v okolju brez prahu in vlaken.
- Ne dotikajte se lepljive strani stekla.
- Če pride do napake med namestitvijo, ne poskušajte ponovno uporabiti stekla.
- Za optimalno oprijemanje telefona ne uporabljajte 24 ur po namestitvi.

Prosimo, shranite ta navodila za prihodnjo uporabo.

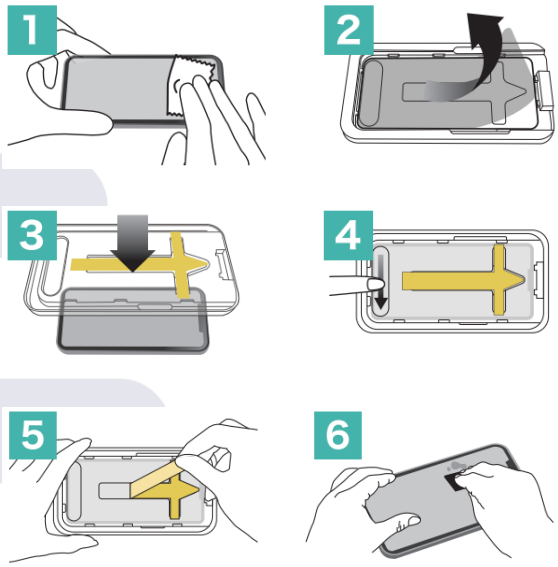

DVICED

Manual de instrucciones para el protector de pantalla de vidrio templado Edge to Edge Anti-Blue Light para iPhone 16

Especificaciones del producto:

- Vidrio templado de 0,33 mm de espesor
- Adhesivo AB de 0,33 mm de espesor
- Tasa de bloqueo de luz azul ≥33%
- Dureza 9H, protección contra luz azul
- Cobertura completa, impresión de seda
- Resistente a huellas dactilares y arañazos
- Revestimiento de aceite de plasma anti-huellas, ángulo inicial de gota de agua de 110 grados
- Resistencia al impacto: bola de 64g lanzada desde 50 cm 3 veces sin romperse, 8 éxitos de 10 intentos

Instrucciones de aplicación:

1. Limpie minuciosamente la pantalla del iPhone con el paño de limpieza proporcionado.
2. Utilice el adhesivo para eliminar el polvo y quitar cualquier polvo o suciedad restante.
3. Saque el aplicador proporcionado.
4. Retire la película protectora de la parte posterior del vidrio.
5. Coloque el vidrio en el aplicador con el lado adhesivo hacia abajo.
6. Alinee el aplicador con el borde superior del iPhone, asegurando una alineación precisa.
7. Presione suavemente el aplicador y deslícelo hacia abajo a lo largo de la pantalla.
8. Después de retirar el aplicador, elimine todas las burbujas de aire con la espátula proporcionada, comenzando desde el centro de la pantalla hacia los bordes.
9. Finalmente, retire la película protectora de la parte superior del vidrio.

Advertencias:

- Realice la aplicación en un entorno libre de polvo y pelusas.
- No toque el lado adhesivo del vidrio.
- Si se produce un error durante la aplicación, no intente reutilizar el vidrio.
- Para una adhesión óptima, no utilice el teléfono durante 24 horas después de la aplicación.

Por favor, conserve este manual para futuras consultas.

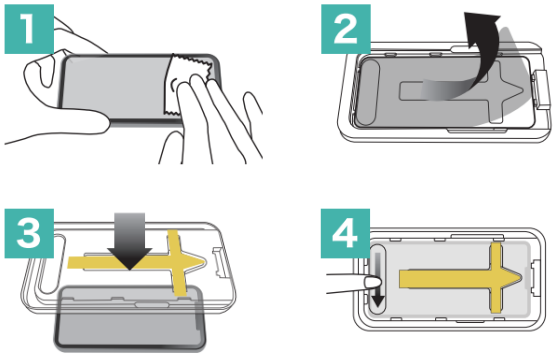
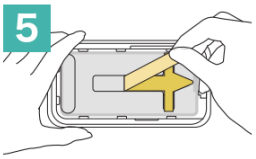
DVICED